EVORA T 30

PLECH
STAHL KOMPLETT
FULL STEEL

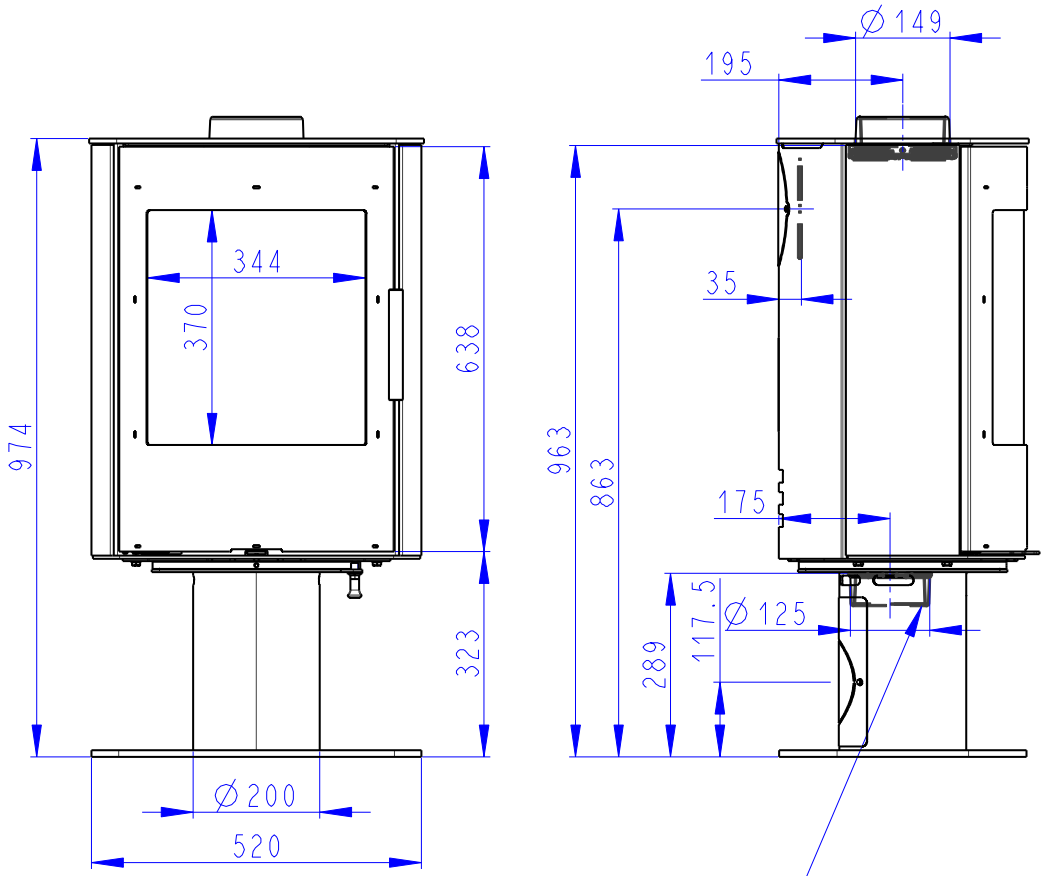

CENTRALNI PRIVOD VZDUCHU
Zentralluftzufuhr
Central air inlet
Ø 125mm

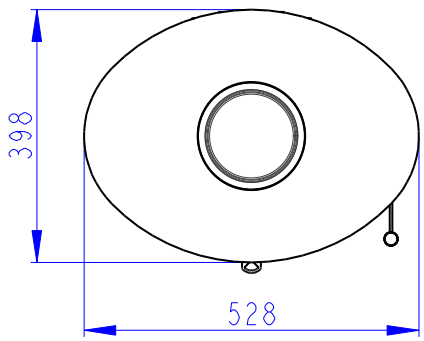

SEKUNDARNI VZDUCH
Sekundärluft
Secondary air
A/UND/AND
PRIMARNI VZDUCH
Primärluft
Primary air

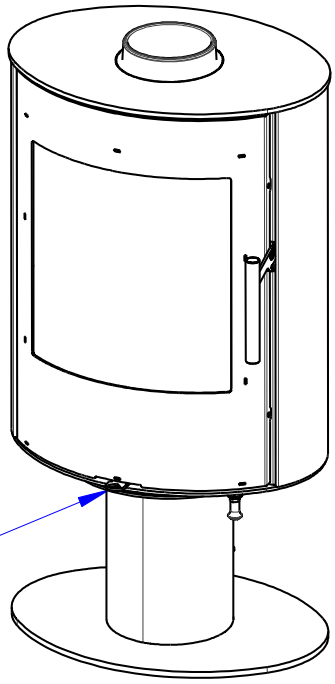

Oppgitte egenskaper

Harmonisert teknisk spesifikasjon	✓ EN 16510-1:2022 | EN 16510-2-1:2022	✓ Ecodesign ✓ DIN+ ✓ BImSchV2 ✓ 15a B-VG 2015		
Klassifisering av apparatet		Type BE		
		Nominell varmeeffekt (nom)	Varmeeffekt ved dellast (part)	
Energieffektivitet	η_{nom} | η_{part}	81	80	%
Sesongvirkningsgrad for romoppvarming ved nominell varmeeffekt	ηs_{nom} | ηs_{part}	72	---	%
Energieffektivitetsindeks	EEI	108		
Energimerke		A+		
Brensel		Vedkubber		
Brensellengde		180-280		mm
Gjennomsnittlig brenselforbruk		1,47	1,25	kg/h
Tillatt brenselmengde		2,0		kg/h
Intervall for brenseltilførsel		1 time		
Grunnlagssjikt av brensel		0,14	---	kg
Kriterium for avslutning av testsyklusen		4,0	---	Vol.-%
Forbrenningsluftmengde		18,6		m^3/h
Nominell varmeeffekt	P_{nom} | P_{part}	5,1	4,0	kW
Nominell varmeeffekt for varmtvannsveksler	P_{Wnom} | P_{Wpart}	---	---	kW
Maksimalt driftstrykk for vann	p_W	---		bar
Massetilførselsrate for tørr røykgass	$\Phi_{f,g\ nom}$ | $\Phi_{f,g\ part}$	5,6	3,7	g/s
Utløpstemperatur for røykgass	T_{snom} | T_{spart}	324	323	°C
Flue draught	p_{nom} | p_{part}	12	10	Pa
Skorsteinens temperaturklasse		T400		
Tilkobling til felles skorstein		Ja		
Lagring av brensel i vedskjulet Maksimal oppvarming av veden i vedskjulet		Ja 11		 °C
Dust O_2 = 13 %	PM_{nom} | PM_{part}	40	40	mg/Nm^3
CO_2		11,07	9,79	%
Utslipp fra forbrenningsgasser (CO i røykgassen ved O_2 = 13 %)	CO_{nom} | CO_{part}	0,0810 1250	--- 1500	% mg/Nm^3
OGC O_2 = 13 %	OGC_{nom} | OGC_{part}	120	120	mg/Nm^3
NOx O_2 = 13 %	NO_{xnom} | NO_{xpart}	200	200	mg/Nm^3
Automatisk reguleringsenhet for forbrenning		---	---	
Strømforbruk i standby-modus	el_{SB}	---		kW
Strømforbruk	el_{max} | el_{min}	---	---	kW
Intermitterende drift | Kontinuerlig drift	INT | CON	INT		

Basic technical data

Hovedmål (Høyde | Bredde | Lengde)	H | B| L	975 | 528 | 398	mm
Mål på forbrenningskammer	H | B| L	397 | 344 | 294	mm
Mål på peisdør	H | B| L	--- | --- | ---	mm
Aksehøyde for bakre (side-)utløp		864	mm
Volum i varmtvannsvarmeveksler		---	l
Røykrørsdiameter		150	mm
Diameter på røykgasshals	d_{out}	150	mm
Diameter på tilkobling for uteluft		125	mm
Maksimal lengde (rør) for uteluftinntak		5000	mm
Vekt	m	118	kg
Bæreevne	m_{chim}	200	kg

Varmeeffekt

minste romstørrelse for installasjon av apparatet

Isolasjon i boligen – svært god (20 W/m3)	f.eks. ny, godt isolert bolig / bebodd hele året	202	m3
Isolasjon i boligen – god (22,5 W/m3)		180	m3
Isolasjon i boligen – middels (32 W/m3)		126	m3
Isolasjon i boligen – dårlig (45 W/m3)		90	m3
Isolasjon i boligen – svært dårlig (50 W/m3)	f.eks. eldre, uisolert hus / hytte / chalet	81	m3

Avstander til brennbare materialer

med uisolert røykrør angitt på produktetiketten

	Merknad		
Bak	d_R	250	mm
Front	d_P	1000	mm
Front mot gulv	d_F	0	mm
Side	d_S	350	mm
Side med glass	d_{S1}	---	mm
Side – nisje	d_{S2}	250	mm
Side – plassering 45°	d_{S3}	250	mm
Sidestråling	d_L	0	mm
Fra gulv	d_B	0	mm
Fra tak	d_C	800	mm

Avstander til brennbare materialer med isolert røykrør *

Back	d_R	200	mm
Side	d_S	350	mm

Avstander til brennbare materialer med varmeskjermingsplate

Bak	d_R	---	mm
Side	d_S	---	mm

Avstander til brennbare materialer med isolert røykrør og varmeskjermingsplate *

Bak	d_R	100	mm
Side	d_S	350	mm

Avstander til ikke-brennbare materialer

Bak	d_{Rnon}	80	mm
Side	d_{Snon}	350	mm
Side – nisje	d_{S2non}	80	mm
Side – plassering 45°	d_{S3non}	80	mm

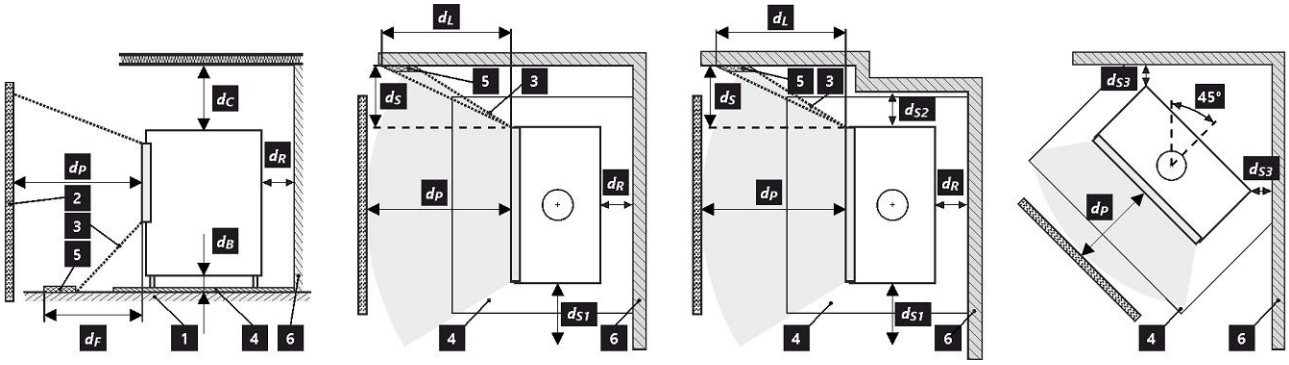

1 gulv **2** gjenstand **3** strålingsområde **4** gulvbeskyttelsesplate **5** kritisk område (på grunn av stråling) **6** brennbar vegg

Alle lokale forskrifter, inkludert krav knyttet til nasjonale og europeiske standarder, skal følges ved installasjon og bruk av produktet.

Et produkt som installeres på et gulv av brennbare materialer, må plasseres på en gulvbeskyttelsesplate av ikke-brennbart materiale som stikker utenfor produktets fotavtrykk med minst 400 mm foran og 100 mm i øvrige retninger. Produktet må installeres på gulv med tilstrekkelig bæreevne.

***** Avstanden forutsetter bruk av isolert røykrør med en minste isolasjonstykkelse på 25 mm helt frem til produktet.

Avstand fra brennbare og ikke-brennbare materialer til bakre røykrørstilkobling

Bak	d_R	250	mm
Side	d_S	350	mm

Bakre røykrørtilkobling

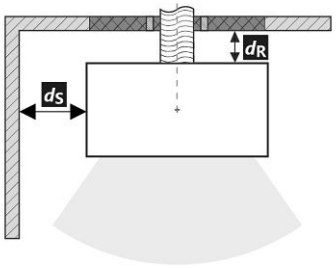

Gjennomføring av røykrøret gjennom en vegg av brennbart materiale

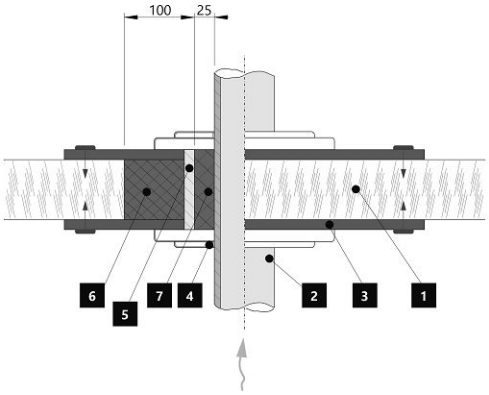

1. Vegg
2. Dekkeplate (ikke-brennbar, ikke-metallisk)
3. Røykrør
4. Rosett
5. Beskyttelsesrør
6. Isolerende kledning (ikke-brennbar, f.eks. glassfiber)
7. Isolerende kledning (ikke-brennbar, f.eks. ovnsleire)

Avstand fra brennbare og ikke-brennbare materialer til bakre røykrørtilkobling (isolert)

Bak	d_R	200	mm
Side	d_S	350	mm

Bakre røykrørstilkobling, isolert

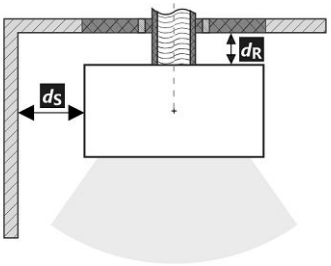

Gjennomføring av røykrøret gjennom en vegg av brennbart materiale

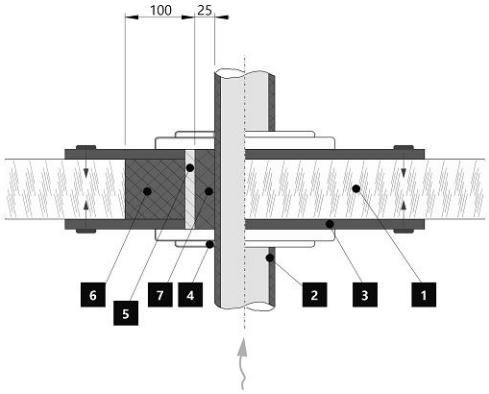

1. Vegg
2. Dekkskive (ikke-brennbar, ikke-metallisk)
3. Isolert røykrør
4. Rosett
5. Beskyttelsesrør
6. Isolerende kledning (ikke-brennbar, f.eks. glassfiber)
7. Isolerende kledning (ikke-brennbar, f.eks. ovnsleire)