SEIDO 3S 20

SERPENTIN
SERPENTINO KOMPLETT
FULL SERPENTINE

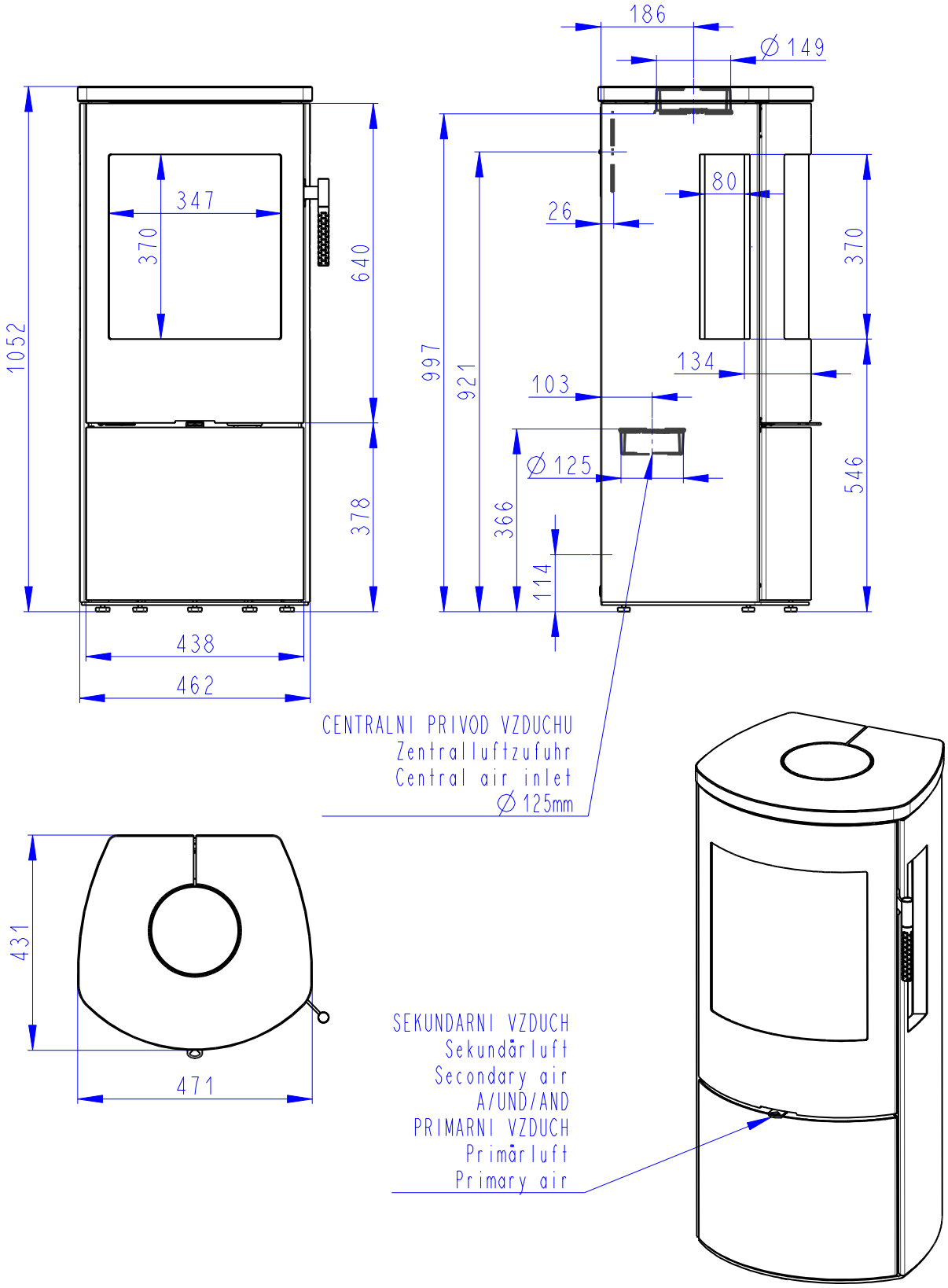

Oppgitte, deklarerte verdier

Harmonisert teknisk spesifikasjon		✓ EN 16510-1:2022 | EN 16510-2-1:2022 ✓ Ecodesign ✓ DIN+ ✓ BImSchV2 ✓ 15a B-VG 2015		
Klassifisering av apparatet		Type BE		
		Nominell varmeeffekt (nom)	**Varmeeffekt ved dellast (part)**	
Energieffektivitet	η_{nom} | η_{part}	79	---	%
Sesongvirkningsgrad for romoppvarming ved nominell varmeeffekt	ηs_{nom} | ηs_{part}	69	---	%
Energieffektivitetsindeks	EEI	105		
Energimerke		A		
Brensel		Vedkubber		
Vedlengde		180-250		mm
Gjennomsnittlig brenselforbruk		1,8	---	kg/h
Tillatt brenselmengde		2,3		kg/h
Intervall for brenselpåfylling		1 time		
Grunnlagssjikt av brensel		0,18	---	kg
Kriterium for avslutning av testsyklusen		4,0	---	Vol.-%
Forbrenningsluftmengde		22,8		m_3/h
Nominell varmeeffekt	P_{nom} | P_{part}	6,0	---	kW
Nominell varmeeffekt for varmtvannsveksler	P_{Wnom} | P_{Wpart}	---	---	kW
Maksimalt driftstrykk for vann	pw	---		bar
Massestrøm av tørr røykgass	$\Phi_{f,\,g\,nom}$ | $\Phi_{f,\,g\,part}$	7,6	---	g/s
Utløpstemperatur for røykgass	T_{snom} | T_{spart}	314	---	°C
Skorsteinstrekk	pnom| ppart	12	---	Pa
Temperaturklasse for skorstein		T400		
Tilkobling til felles skorstein		Ja		
Lagring av brensel i vedskjurområdet Maksimal oppvarming av veden i vedskjulet		Ja 17		°C
Støv O2 = 13 %	PM_{nom} | PM_{part}	40	---	mg/Nm_3
CO_2		9,29	---	%
Utslipp fra forbrenningsgasser (CO i røykgassen ved O2 = 13 %)	CO_{nom} | CO_{part}	0,0578 1250	--- ---	% mg/Nm_3
OGC O2 = 13 %	OGC_{nom} | OGC_{part}	120	---	mg/Nm_3
NOx O2 = 13 %	NO_{xnom} | NO_{xpart}	200	---	mg/Nm_3
Automatisk reguleringsenhet for forbrenning		---	---	
Strømforbruk i standby-modus	el_{SB}	---		kW
Strømforbruk	el_{max} | el_{min}	---	---	kW
Intermitterende drift | Kontinuerlig drift	INT | CON	INT		

Grunnleggende tekniske data

Hovedmål (Høyde | Bredde | Lengde)	H | B | L	1052 | 471 | 431	mm
Dimensjoner på forbrenningskammer	H | B | L	398 | 336 | 324	mm
Mål på peisdør	H | B | L	--- | --- | ---	mm
Senterhøyde for bakre (side) uttak		921	mm
Volum i varmtvannsveksler		---	l
Røykrørsdiameter		150	mm
Diameter på røykrørstuss	d_{out}	150	mm
Diameter på tilkobling for ekstern luft		125	mm
Maksimal lengde (rør) for ekstern lufttilførsel		5000	mm
Vekt	m	126	kg
Bæreevne	m_{chim}	200	kg

Varmeeffekt

minste romstørrelse for installasjon av apparatet

Isolasjon i boligen – svært god (20 W/m³)	f.eks. ny, godt isolert bolig / fast bebodd	220	m³
Isolasjon i boligen – god (22,5 W/m³)		196	m³
Isolasjon i boligen – middels (32 W/m³)		138	m³
Isolasjon i boligen – dårlig (45 W/m³)		98	m³
Isolasjon i boligen – svært dårlig (50 W/m³)	f.eks. gammel, uisolert bolig / hytte / fjellhytte	88	m³

Avstander til brennbare materialer

med uisolert røykrør, angitt på produktetiketten

	Merknad		
Bak	d_R	150	mm
Front	d_P	1100	mm
Foran til gulv	d_F	0	mm
Side	d_S	550	mm
Side med glass	d_{S1}	550	mm
Side – nisje	d_{S2}	550	mm
Side – plassering 45°	d_{S3}	200	mm
Sideutstråling	d_L	0	mm
Fra gulvet	d_B	0	mm
Fra taket	d_C	---	mm
Avstander til brennbare materialer med isolert røykrør *			
Bak	d_R	100	mm
Side	d_S	550	mm
Avstander til brennbare materialer med skjerming med opphengsplate			
Bak	d_R	---	mm
Side	d_S	---	mm
Avstander til brennbare materialer med isolert røykrør og skjerming med opphengsplate *			
Bak	d_R	---	mm
Side	d_S	---	mm
Avstander til ikke-brennbare materialer			
Bak	d_{Rnon}	80	mm
Side	d_{snon}	550	mm
Side – nisje	d_{s2non}	550	mm
Side – plassering 45°	d_{s3non}	---	mm

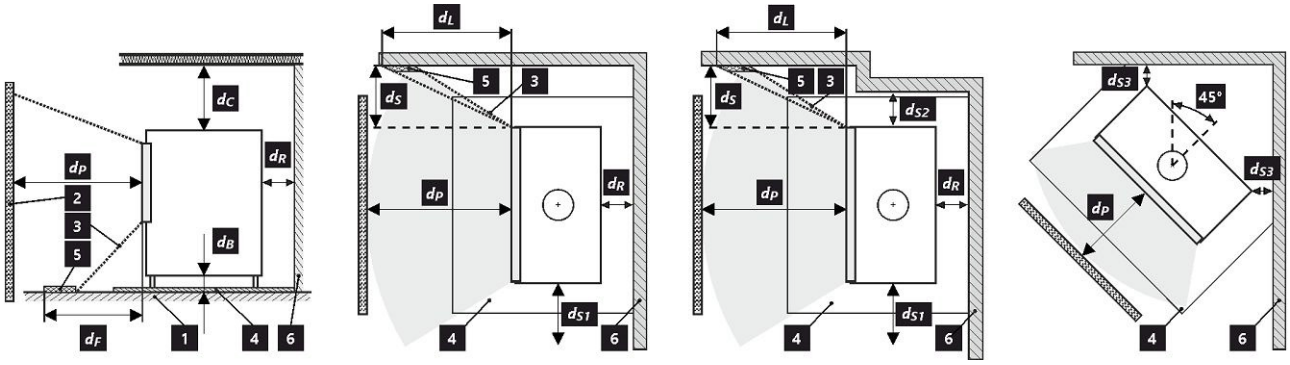

1 gulv **2** produkt **3** strålingsområde **4** gulvbeskyttelsesplate **5** kritisk område (på grunn av stråling) **6** brennbar vegg

Alle lokale forskrifter, inkludert bestemmelser knyttet til nasjonale og europeiske standarder, skal følges ved installasjon og bruk av produktet.

Et produkt som installeres på gulv av brennbare materialer, må utstyres med en gulvbeskyttelsesplate av ikke-brennbart materiale som stikker utenfor produktets fotavtrykk med minst 400 mm foran og 100 mm i de øvrige retningene. Produktet må installeres på gulv med tilstrekkelig bæreevne.

* Avstanden forutsetter bruk av isolert røykrør med en minste isolasjonstykkelse på 25 mm helt frem til produktet.

Avstand fra brennbare og ikke-brennbare materialer ved bakre røykrørstilkobling

Bak	d_R	150	mm
Side	d_S	550	mm

Bakre røykrørstilkobling gjennomføring av røykrør gjennom vegg av brennbart materiale

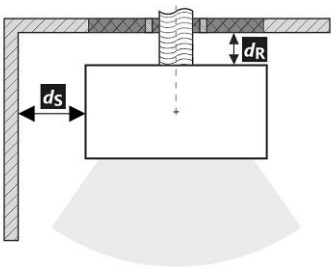

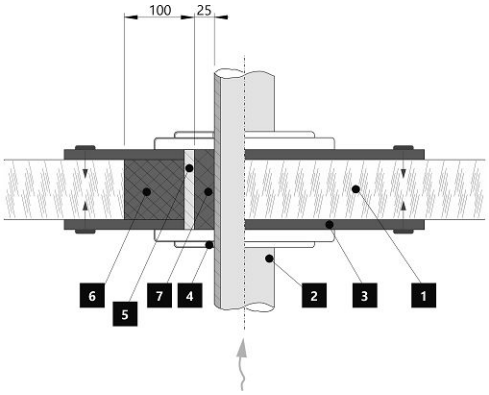

1. Vegg
2. Røykrør
3. Dekkplate (ikke-brennbar, ikke-metallisk) røykrør
4. Rosett
5. Beskyttelsesrør
6. Isolerende fyllmateriale (ikke-brennbart, f.eks. glassfiber)
7. Isolerende fyllmateriale (ikke-brennbart, f.eks. ovnsleire)

Avstand fra brennbare og ikke-brennbare materialer ved isolert bakre røykrørstilkobling

Bak	d_R	100	mm
Side	d_S	550	mm

Bakre røykrørstilkobling (isolert)

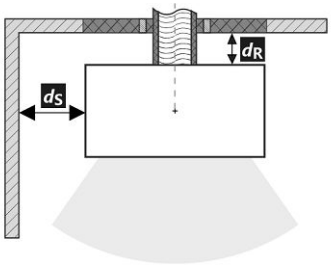

Gjennomføring av røykrør gjennom vegg av brennbart materiale

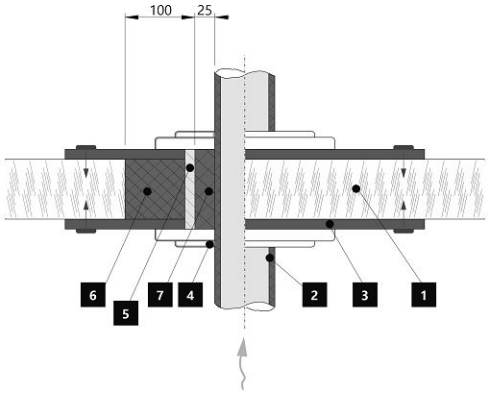

1. Vegg
2. Isolert røykrør
3. Dekketøy (ikke-brennbart, ikke-metallisk) Isolert røykrør
4. Rosett
5. Beskyttelsesrør
6. Isolerende fyllmateriale (ikke-brennbart, f.eks. glassfiber)
7. Isolerende fyllmateriale (ikke-brennbart, f.eks. ovnsleire)

Merknad

Dersom produktene installeres i rom der luft suges ut av vifter, kjøkkenventilatorer, varme- eller ventilasjonsutstyr, må det sikres tilførsel av uteluft (EAI). Slå av alt ventilasjonsutstyr i boligen før planlagt fyring.

Ved installasjon må det legges til rette for tilstrekkelig tilgang til rengjøring og vedlikehold av produktet, røykrør og skorstein, med mindre produktet kan rengjøres fra et annet sted, for eksempel fra taket eller via en egen inspeksjonsluke.

Produktet og røykgasskanalene må regelmessig og grundig kontrolleres på nytt og rengjøres før og etter fyringssesongen.

Les de generelle instruksjonene nøye.