SORXDH 20

Romotop®

SORIA H 20

MONTERINGSANVISNING

NO

Ved installasjon av produktet skal alle lokale forskrifter, inkludert krav i nasjonale og europeiske standarder, følges. Montering og installasjon av valgt produkt skal kun utføres av en autorisert forhandler av Romotop spol. s r.o. . Dette er nødvendig for at garantien skal gjelde og for at produktet skal fungere korrekt. Dette produktet egner seg ikke som primær varmekilde.

Bruksanvisning

Les informasjonen og anvisningene i bruksanvisningen nøye.

Driftstrekk i skorstein

Driftstrekk er 12 Pa. Maksimalt driftstrekk i skorsteinen er 20 Pa. Dette bør måles når produktet går for fullt. Det anbefales å montere en trekkregulator, spesielt når apparatet er utstyrt med enhet for automatisk forbrenningsregulering.

Godkjent brensel

Tørt kubbeved med restfuktighet opptil 20 %. Oppgitt gjennomsnittlig brenselforbruk må alltid overholdes – 1,71 kg/h. Anbefalt vedlengde er ca. 200-330 mm. Avhenger av størrelsen på brennkammeret. Bruk alltid minst 2 vedkubber.

Bruk av produktet

1

Herding av lakken

Hvis ovnsmodellen din har en rist som kan lukkes, skal den stå i åpen stilling. Den første oppfyringen bør gjøres med en begrenset mengde mindre vedkubber (ca. ½ av gjennomsnittlig brenselmengde). La døren stå på gløtt (omtrent 2 cm åpning), slik at dørpakningen ikke kleber seg til lakken. Åpne også lufttilførselen helt (pos. C). En rolig og gradvis oppvarming forebygger lakkskader og deformasjon av materialer.

Når veden har brent ned til glødende kull, kan du fortsette med herding av lakken. Legg inn tillatt brenselmengde i brennkammeret, og bruk gjerne mindre vedkubber og biter. La døren stå på gløtt (omtrent 2 cm). Lakken under døren må få herde godt når denne mengden brenner ut. Gjenta deretter minst 2 til 3 ganger med tillatt brenselmengde, nå med døren lukket og lufttilførselen helt åpen (pos. C). Herding av lakken kan gi en lukt som varer til prosessen er fullført, så dette bør kun gjøres med god ventilasjon i rommet.

2

Oppfyring

Sett luftspaken i åpen stilling (pos. C) dersom automatisk forbrenningsregulering ikke er aktiv. Hvis produktet har en støpejernsrist, åpner du den. Bruk maks. dobbelt så mye som gjennomsnittlig brenselmengde ved opptenning. Legg først større vedkubber i bunnen av brennkammeret, og legg deretter et lag med finere, tørr ved på dem (pos. 2) – opptenning ovenfra. Bruk et opptenningsmiddel som er beregnet for dette formålet. Ved behov (hvis det fortsatt ikke tar fyr etter en stund), la døren stå litt åpen en periode (ca. 2 cm) for å gi tilstrekkelig ekstra lufttilførsel. Under normal fyring skal døren alltid holdes lukket. Ikke legg inn ny ved før forrige ilegg har brent helt ned til glødende kull, og det bare er glør igjen i kammeret, uten synlige flammer.

3

Oppfyring og etterfylling

For å utligne trykket i rommet og i brennkammeret, åpne døren litt (ca. 2 cm) i 10 sekunder før hver påfylling. Dette hindrer at aske og røyk kan slippe ut i rommet. Legg inn en vedmengde som passer til produktet ditt – se gjennomsnittlig brenselforbruk (pos. 4). Etter påfylling skal døren alltid lukkes ordentlig. Vi anbefaler å stille luftspjeldet til optimal posisjon ved nominell effekt (pos. B, B1). Ikke legg inn ny ved før veden har brent ned til glødende kull.

4

Avslutning av fyringen

Når veden i brennkammeret er brent ut, flyttes luftspjeldet til lukket posisjon. Dette hindrer uønsket varmetap av oppsamlet varme til skorsteinen/ut (pos. A).

1 klargjøring av brensel til oppvarming
2 plassering av ved i brennkammeret
3 tenning av veden ovenfra
4 påfylling

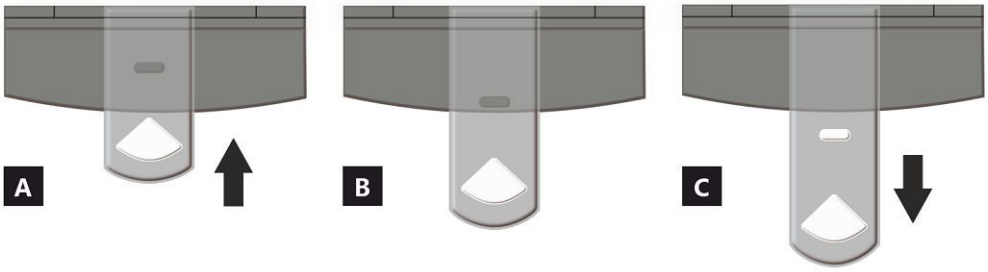

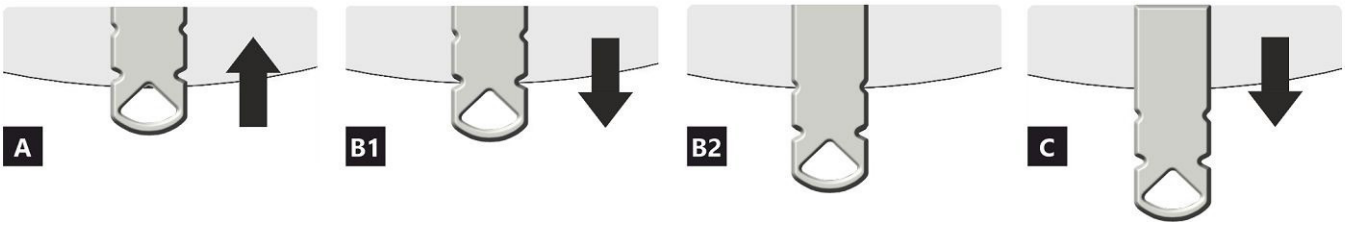

A lukket
B åpen – oppvarming ved nominell effekt (optimal drift)
C åpen – opptenningsstilling (ta produktet i bruk)

A lukket
B1 åpen – oppvarming ved nominell effekt (optimal drift)
B2 åpen – primærluft lukket
C åpen – opptenningsstilling (ta produktet i bruk)

Oppgitte, deklarerte verdier

Harmonisert teknisk spesifikasjon		✓ EN 16510-1:2022 | EN 16510-2-1:2022 ✓ Ecodesign ✓ DIN+ ✓ BImSchV2 ✓ 15a B-VG 2015		
Klassifisering av apparatet		Type BE		
		Nominell varmeeffekt (nom)	**Varmeeffekt ved dellast (part)**	
Energieffektivitet	η_{nom} | η_{part}	81	---	%
Sesongvirkningsgrad for romoppvarming ved nominell varmeeffekt	ηs_{nom} | ηs_{part}	71	---	%
Energieffektivitetsindeks	EEI	107		
Energimerke		A+		
Brensel		Vedkubber		
Vedlengde		200-330		mm
Gjennomsnittlig brenselforbruk		1,71	---	kg/h
Tillatt brenselmengde		2,3		kg/h
Intervall for brenselpåfylling		1 time		
Grunnlagssjikt av brensel		0,17	---	kg
Kriterium for avslutning av testsyklusen		4,0	---	Vol.-%
Forbrenningsluftmengde		21,7		m_3/h
Nominell varmeeffekt	Pnom |Ppart	5,8	---	kW
Nominell varmeeffekt for varmtvannsveksler	PWnom |PWpart	---	---	kW
Maksimalt driftstrykk for vann	pw	---		bar
Massestrøm av tørr røykgass	$\Phi_{f,\,g\,nom}$ | $\Phi_{f,\,g\,part}$	7,6	---	g/s
Utløpstemperatur for røykgass	Tsnom |Tspart	284	---	°C
Skorsteinstrekk	pnom| ppart	12	---	Pa
Temperaturklasse for skorstein		T400		
Tilkobling til felles skorstein		Ja		
Lagring av brensel i vedskjurområdet Maksimal oppvarming av veden i vedskjulet		Nei ---		°C
Støv O2 = 13 %	PMnom | PMpart	40	---	mg/Nm_3
CO_2		9,28	---	%
Utslipp fra forbrenningsgasser (CO i røykgassen ved O2 = 13 %)	COnom | COpart	0,0715 1250	--- ---	% mg/Nm_3
OGC O2 = 13 %	OGCnom | OGCpart	120	---	mg/Nm_3
NOx O2 = 13 %	NOxnom | NOxpart	200	---	mg/Nm_3
Automatisk reguleringsenhet for forbrenning		---	---	
Strømforbruk i standby-modus	el_{SB}	---		kW
Strømforbruk	el_{max} | el_{min}	---	---	kW
Intermitterende drift | Kontinuerlig drift	INT | CON	INT		

Grunnleggende tekniske data

Hovedmål (Høyde | Bredde | Lengde)	H | B | L	1545 | 518 | 518	mm
Dimensjoner på forbrenningskammer	H | B | L	400 | 340 | 350	mm
Mål på peisdør	H | B | L	--- | --- | ---	mm
Senterhøyde for bakre (side) uttak		1340	mm
Volum i varmtvannsveksler		---	l
Røykrørsdiameter		150	mm
Diameter på røykrørstuss	d_{out}	150	mm
Diameter på tilkobling for ekstern luft		125	mm
Maksimal lengde (rør) for ekstern lufttilførsel		5000	mm
Vekt	m	295	kg
Bæreevne	m_{chim}	200	kg

Varmeeffekt

minste romstørrelse for installasjon av apparatet

Isolasjon i boligen – svært god (20 W/m³)	f.eks. ny, godt isolert bolig / fast bebodd	216	m³
Isolasjon i boligen – god (22,5 W/m³)		192	m³
Isolasjon i boligen – middels (32 W/m³)		135	m³
Isolasjon i boligen – dårlig (45 W/m³)		96	m³
Isolasjon i boligen – svært dårlig (50 W/m³)	f.eks. gammel, uisolert bolig / hytte / fjellhytte	86	m³

Avstander til brennbare materialer

med uisolert røykrør, angitt på produktetiketten

	Merknad		
Bak	d_R	100	mm
Front	d_P	800	mm
Foran til gulv	d_F	0	mm
Side	d_S	350	mm
Side med glass	d_{S1}	---	mm
Side – nisje	d_{S2}	200	mm
Side – plassering 45°	d_{S3}	150	mm
Sideutstråling	d_L	0	mm
Fra gulvet	d_B	0	mm
Fra taket	d_C	800	mm
Avstander til brennbare materialer med isolert røykrør *			
Bak	d_R	---	mm
Side	d_S	---	mm
Avstander til brennbare materialer med skjerming med opphengsplate			
Bak	d_R	---	mm
Side	d_S	---	mm
Avstander til brennbare materialer med isolert røykrør og skjerming med opphengsplate *			
Bak	d_R	---	mm
Side	d_S	---	mm
Avstander til ikke-brennbare materialer			
Bak	d_{Rnon}	80	mm
Side	d_{snon}	300	mm
Side – nisje	d_{s2non}	80	mm
Side – plassering 45°	d_{s3non}	---	mm

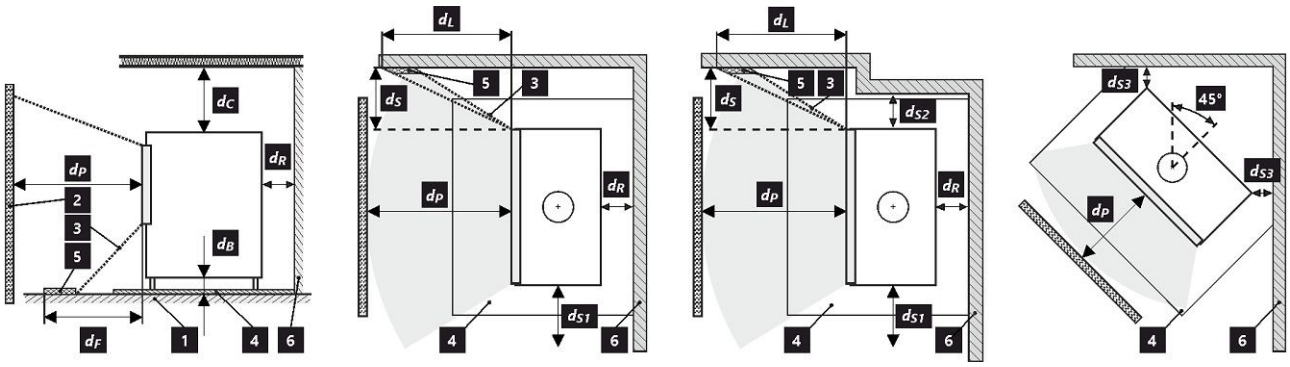

1 gulv **2** produkt **3** strålingsområde **4** gulvbeskyttelsesplate **5** kritisk område (på grunn av stråling) **6** brennbar vegg

Alle lokale forskrifter, inkludert bestemmelser knyttet til nasjonale og europeiske standarder, skal følges ved installasjon og bruk av produktet.

Et produkt som installeres på gulv av brennbare materialer, må utstyres med en gulvbeskyttelsesplate av ikke-brennbart materiale som stikker utenfor produktets fotavtrykk med minst 400 mm foran og 100 mm i de øvrige retningene. Produktet må installeres på gulv med tilstrekkelig bæreevne.

* Avstanden forutsetter bruk av isolert røykrør med en minste isolasjonstykkelse på 25 mm helt frem til produktet.

Avstand fra brennbare og ikke-brennbare materialer ved bakre røykrørstilkobling

Bak	d_R	100	mm
Side	d_S	350	mm

Bakre røykrørstilkobling gjennomføring av røykrør gjennom vegg av brennbart materiale

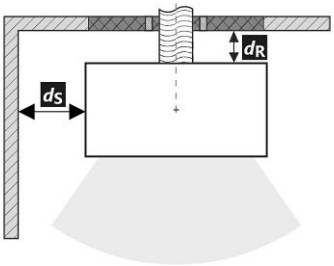

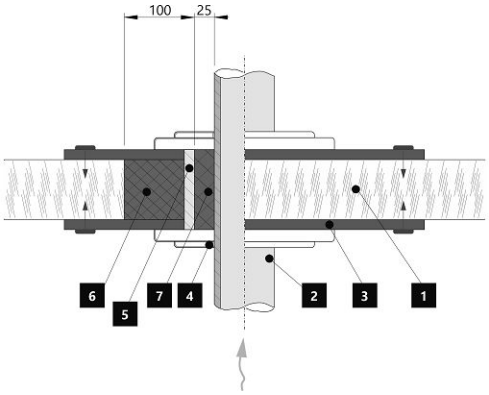

1. Vegg
2. Røykrør
3. Dekkplate (ikke-brennbar, ikke-metallisk) røykrør
4. Rosett
5. Beskyttelsesrør
6. Isolerende fyllmateriale (ikke-brennbart, f.eks. glassfiber)
7. Isolerende fyllmateriale (ikke-brennbart, f.eks. ovnsleire)

Avstand fra brennbare og ikke-brennbare materialer ved isolert bakre røykrørstilkobling

Bak	d_R	---	mm
Side	d_S	---	mm

Bakre røykrørstilkobling (isolert)

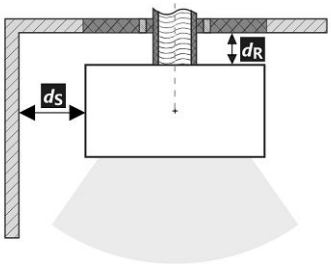

Gjennomføring av røykrør gjennom vegg av brennbart materiale

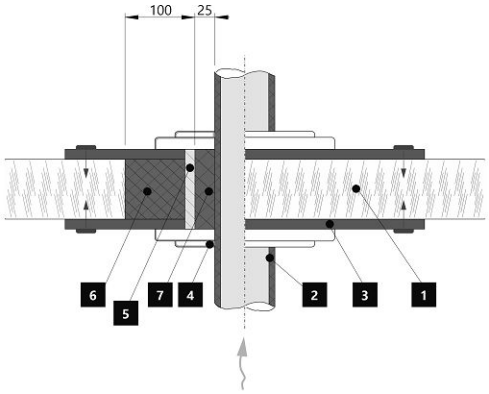

1. Vegg
2. Isolert røykrør
3. Dekketøy (ikke-brennbart, ikke-metallisk) Isolert røykrør
4. Rosett
5. Beskyttelsesrør
6. Isolerende fyllmateriale (ikke-brennbart, f.eks. glassfiber)
7. Isolerende fyllmateriale (ikke-brennbart, f.eks. ovnsleire)

Merknad

Dersom produktene installeres i rom der luft suges ut av vifter, kjøkkenventilatorer, varme- eller ventilasjonsutstyr, må det sikres tilførsel av uteluft (EAI). Slå av alt ventilasjonsutstyr i boligen før planlagt fyring.

Ved installasjon må det legges til rette for tilstrekkelig tilgang til rengjøring og vedlikehold av produktet, røykrør og skorstein, med mindre produktet kan rengjøres fra et annet sted, for eksempel fra taket eller via en egen inspeksjonsluke.

Produktet og røykgasskanalene må regelmessig og grundig kontrolleres på nytt og rengjøres før og etter fyringssesongen.

Les de generelle instruksjonene nøye.

Produktetikett

1. Produsentens navn eller registrert varemerke
2. Hovedkontor, nettside
3. CE-samsvarsmerking – Sifrene angir året sertifikatet ble utstedt
4. Type- og/eller modellbetegnelse som gjør det mulig å identifisere apparatet
5. Produktspesifikasjoner
6. Anbefalt brensel
7. Klassifisering av apparatet
8. Gjeldende standarder
9. Verditabell
   nom – verdier ved nominell varmeeffekt
   part – Verdier ved dellast varmeeffekt
   NPD (No Performance Determined) – en internasjonal forkortelse som kan brukes når ingen egenskaper eller parametere er angitt. Merkingen er i samsvar med EU-forordning nr. 305/2011.

   P - varmeeffekt
   P_W – varmeeffekt til varmtvannsvarmeveksler
   η - energieeffektivitet
   CO – CO-utslipp ved 13 % O_2
   NO_x – NO_x ved 13 % O_2
   OGC – OGC ved 13 % O_2
   PM – støv ved 13 % O_2
   p – minste skorsteinstrekk
   p_W – maksimalt driftstrykk
   Ts – fue gas outlet temperature
   $\Phi_{f,g}$ – massestrøm for tørr røykgass
   m_{chim} – bæreevne
   ηs – sesongvirkningsgrad for romoppvarming ved nominell varmeeffekt
   EEI – energieffektivitetsindeks
   EEC – energieffektivitetsklasse

   Avstand til brennbare materialer
   d_R – bak
   d_S – side
   d_C – fra tak
   d_P – foran
   d_F – foran til gulv
   d_L – sideradi asjon
   d_B – fra gulv
   Avstand til ikke-brennbare materialer
   d_{Rnon} – bak
   d_{Snon} – side
   d_{S2non} – side (niche)
   ECO VARMESTYRING:
   el_{max} – maksimalt strømforbruk
   el_{sb} – strømforbruk i standby-modus
   el_{min} – minimum strømforbruk
   U, f, S – spenning, frekvens, tilsynelatende effekt
   IP – kapslingsgrad
10. Dokument: DOP / CPR
11. Bruksanvisning
12. Strekkode | Serienummer

NO Produktdatablad i henhold til forordning EU 2015/1186

Leverandørens navn eller varemerke	**Romotop spol. s r.o.**
Leverandørens modellidentifikator	**SORIA H 20**
Modellens energieffektivitetsklasse	**A+**
Direkte varmeeffekt i (k)	**5,8**
Indirekte varmeeffekt i (k)	**-**
Energieffektivitetsindeks (EEI)	**107**
Nyttig energieffektivitet ved nominell varmeeffekt (%)	**81**
Nyttig energieffektivitet ved minimumslast (%)	**Godkjent**

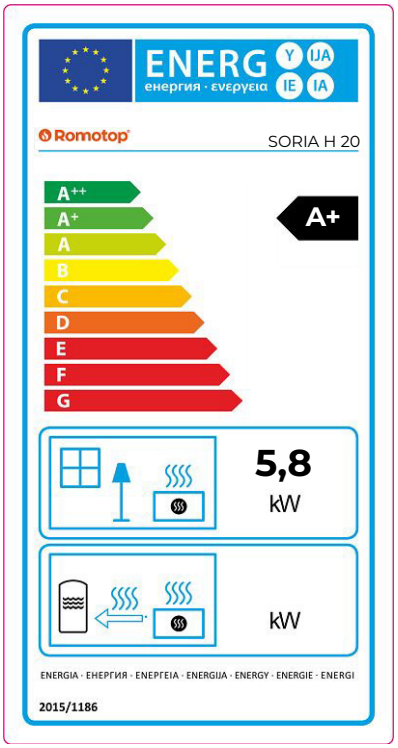

Instruksjoner for installasjon og vedlikehold:

Les og følg installasjons- og bruksanvisningen!
Avstander til brennbare deler og krav til brannsikring må overholdes!
Det må kunne tilføres tilstrekkelig forbrenningsluft til ildstedet!
Varmeapparater med vannteknologi må bare tas i bruk dersom alle sikkerhetsinnretninger er i drift og fungerer som de skal!

Peisdør – låsemekanisme 1

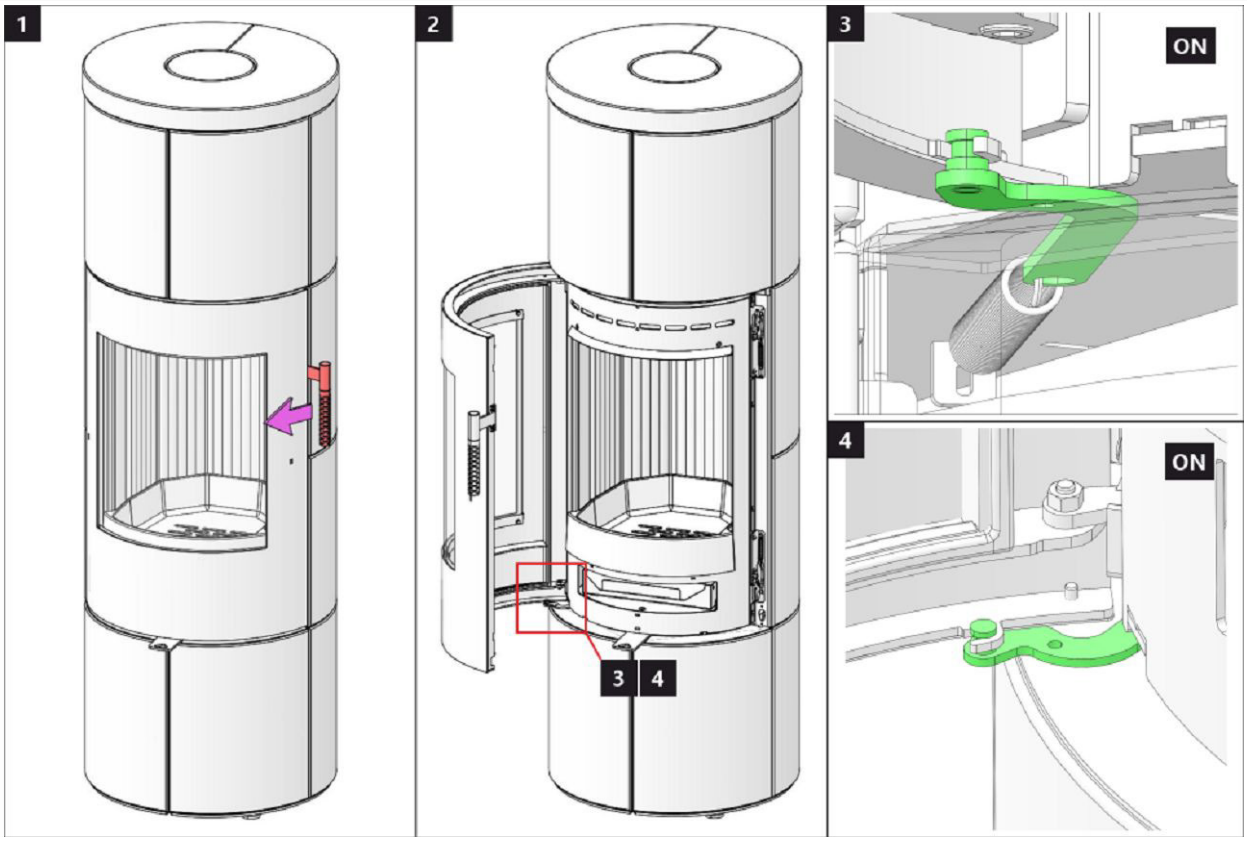

Peisdør – låsemekanisme 2

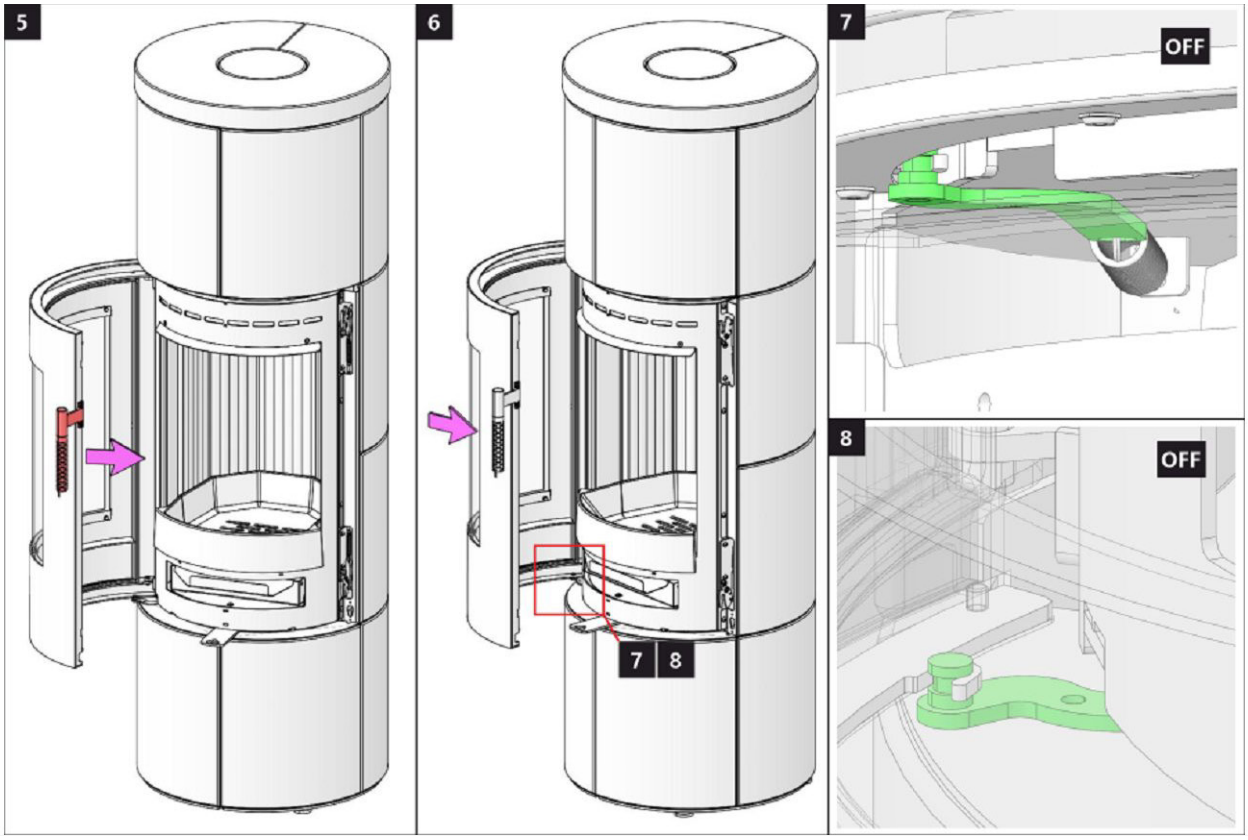

Brennkammer 1

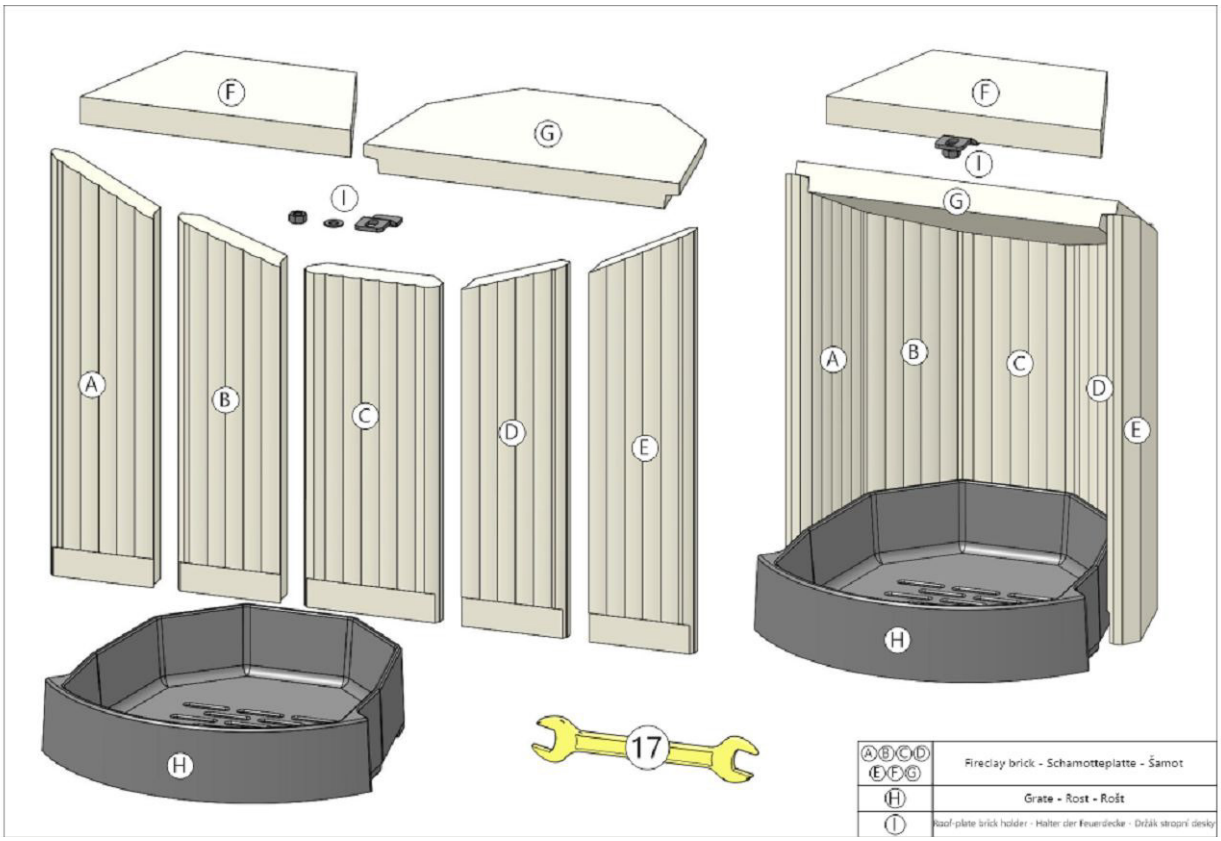

Brennkammer 2

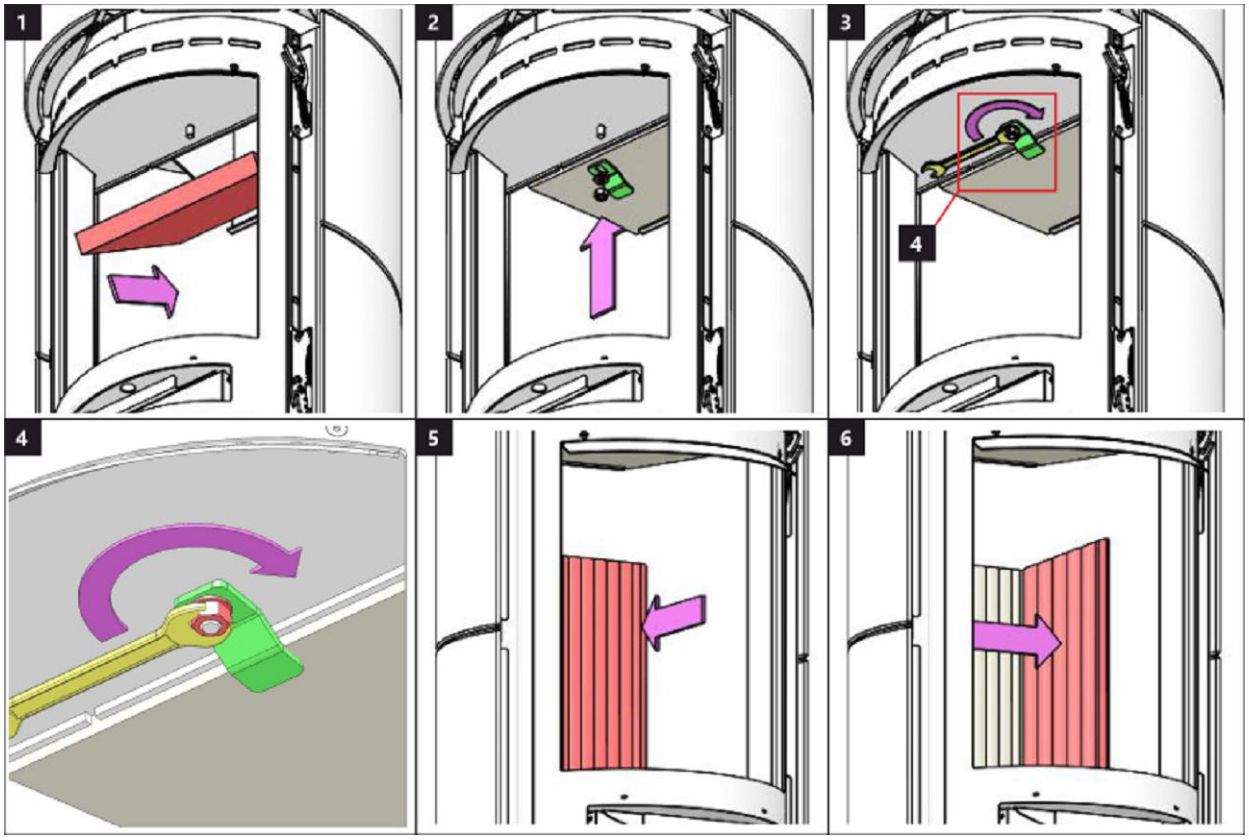

Brennkammer 3

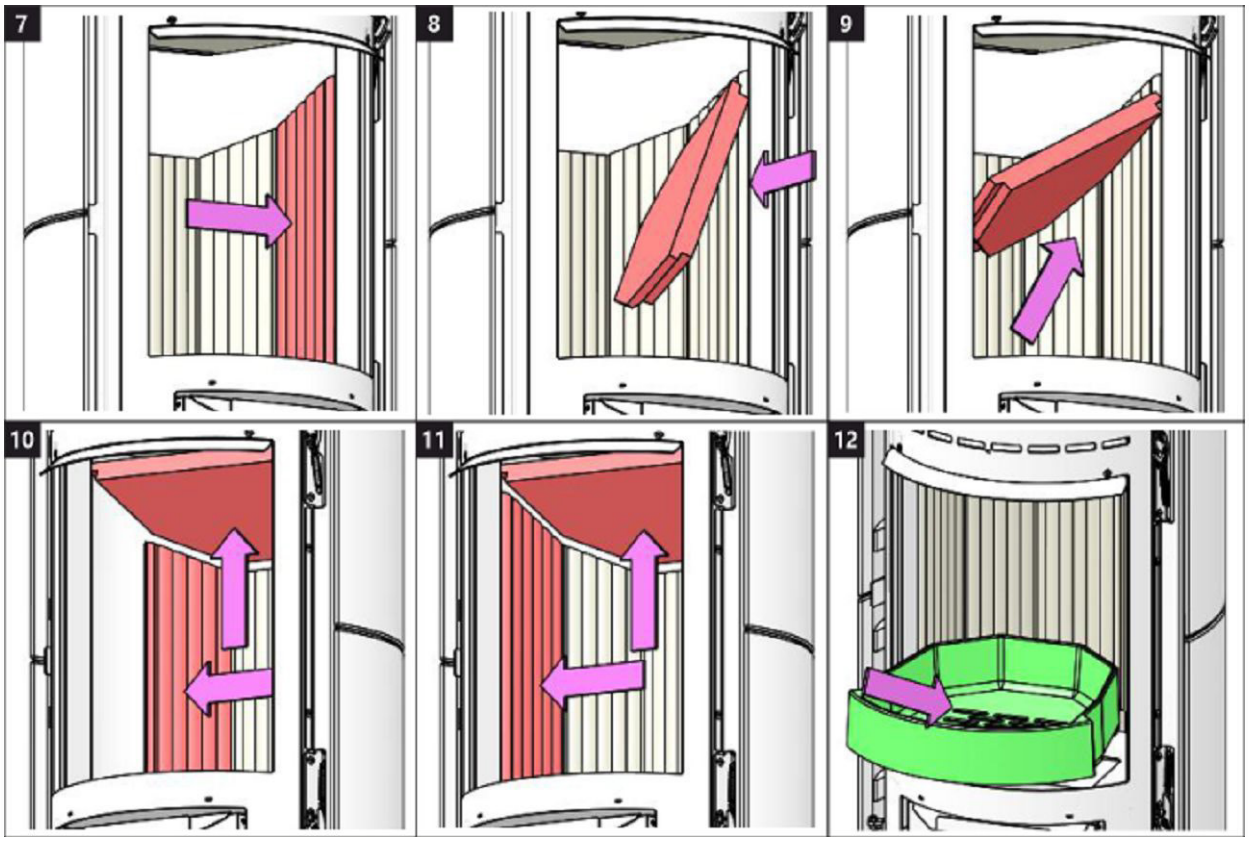

Produktinstallasjon - Justering av føttene 1

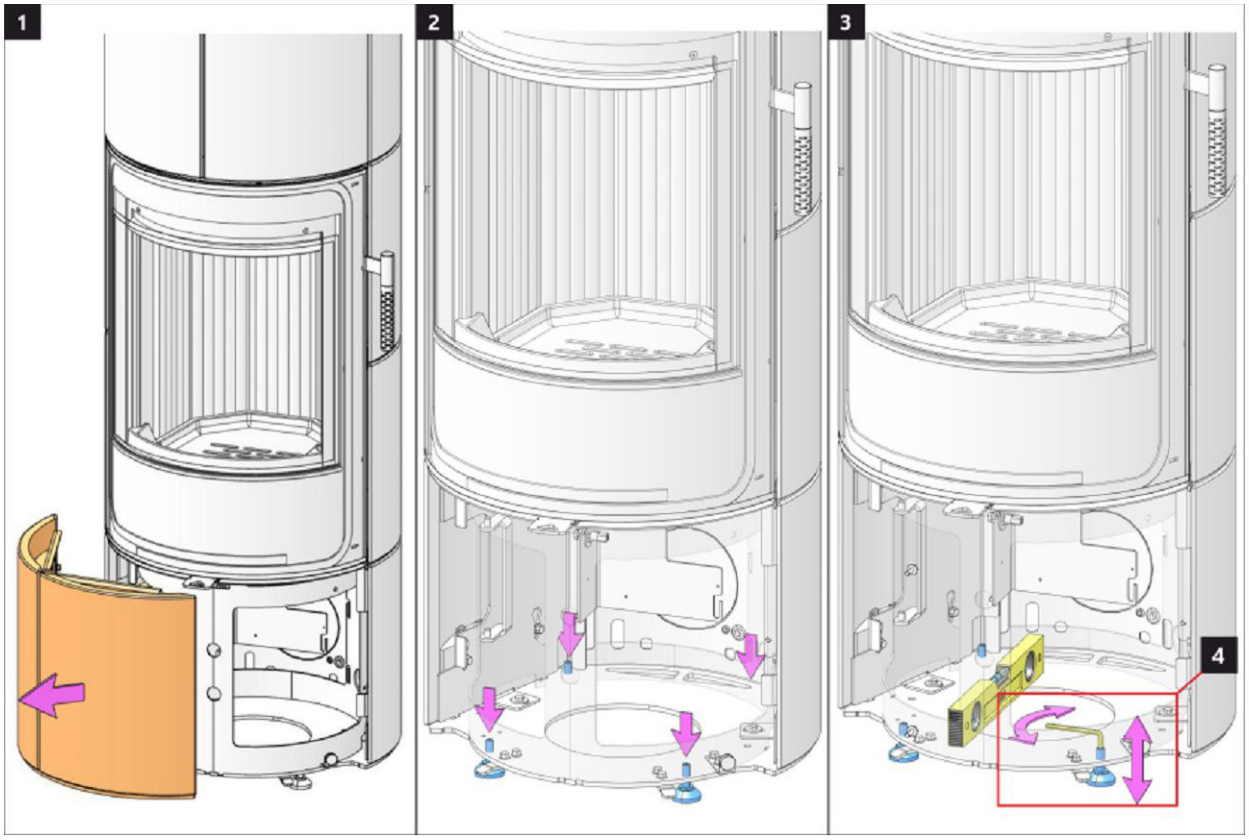

Produktinstallasjon - Justering av føttene 2

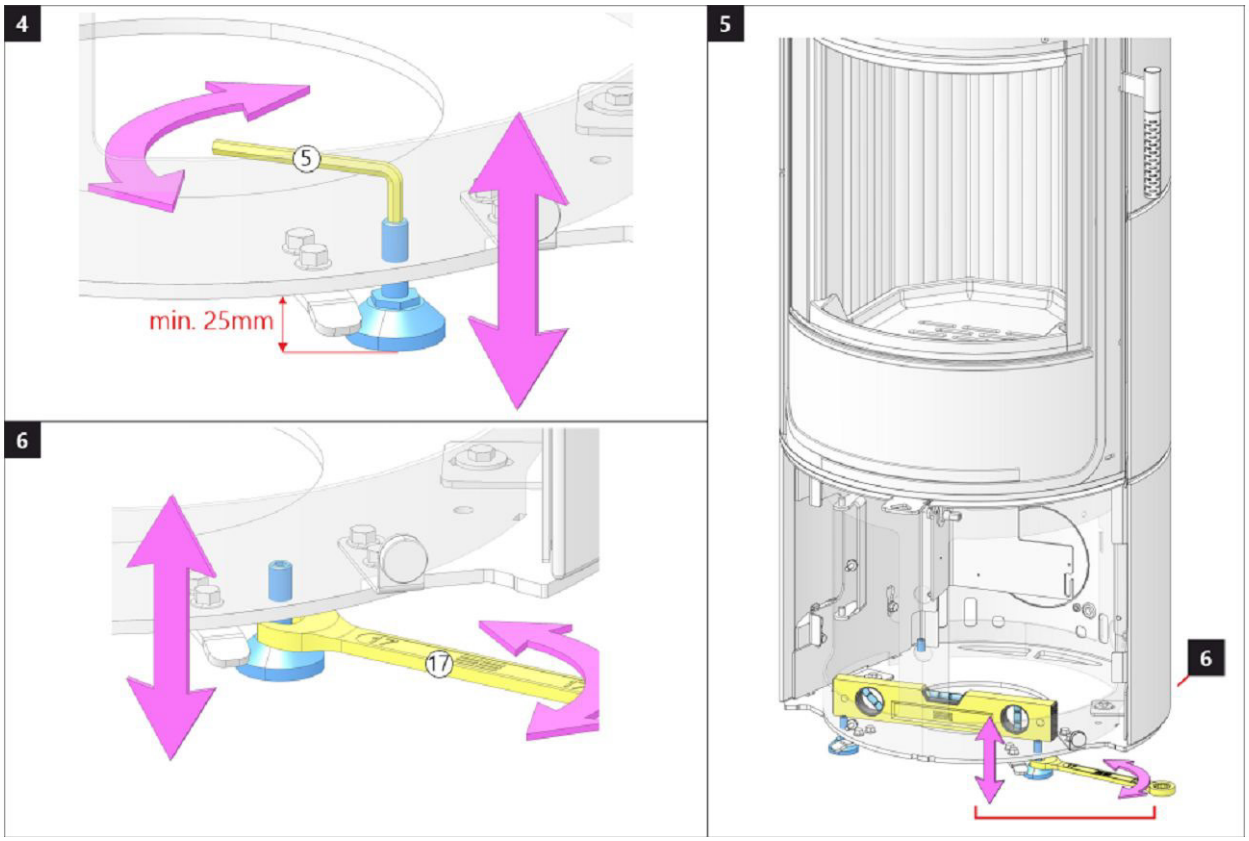

ROMOTOP spol. s r. o.

Komenscého 3 2
74 01 Suchdol nad Odrou
Tsjekkia

www.romotop.com